ENCOUNTER - CLOUD 5 PLUS

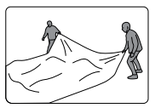

UK
This tent should be erected by at least two persons.

DE
Dieses Zelt sollte, wenn möglich, von zwei Personen aufgestellt werden.

DK
Dette telt bør rejses af mindst to personer.

FR
Cette tente doit être montée par au moins deux personnes.

NL
Deze tent moet opgezet worden door minstens twee personen.

CZ
Tento stan musí stavět nejméně dvě osoby.

NO
Dette teltet skal settes opp av minst to personer.

PL
Namiot powinien być rozstawiany przez co najmniej dwie osoby.

PITCH TIME



7 min.



15 min.

PITCHING

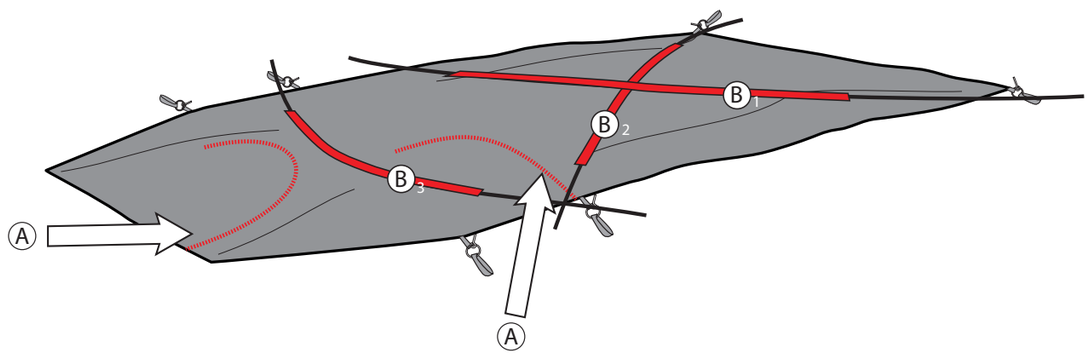

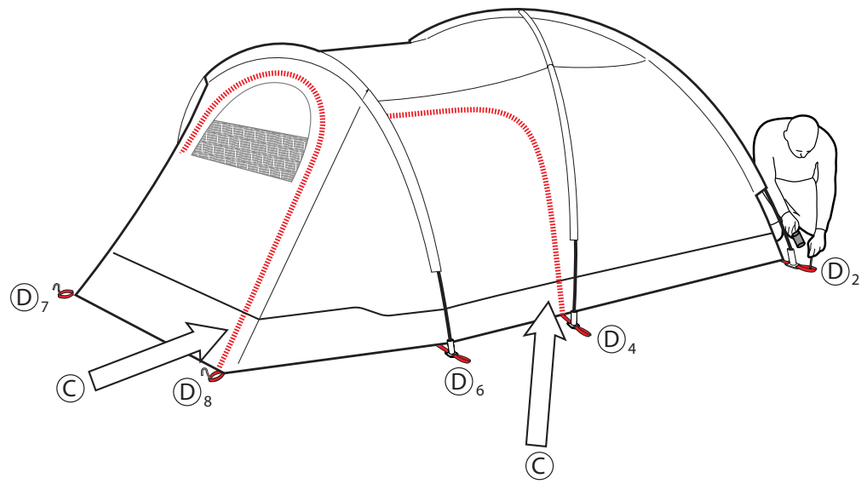

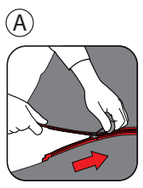

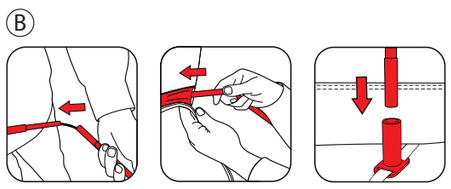

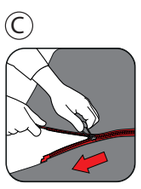

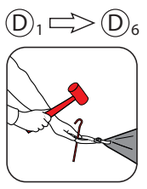

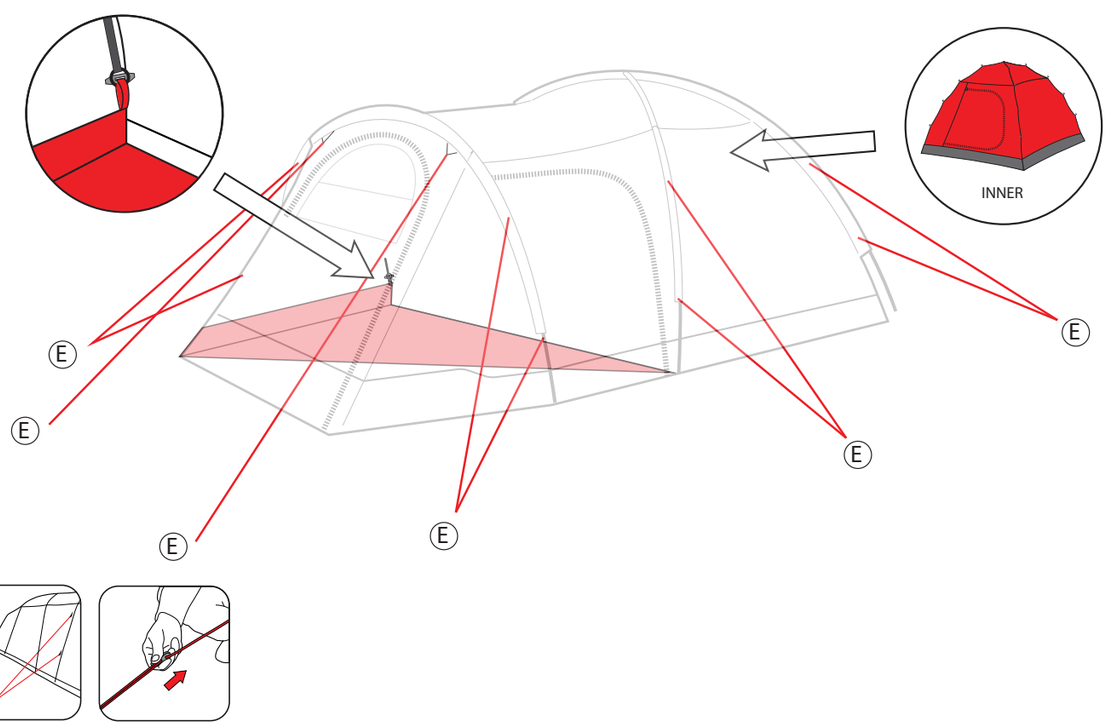

CARE TIPS

Scan the QR code for cleaning and maintenance tips.

DE: Scannen Sie den QR-Code für Tipps zur Reinigung und Pflege.
NL: Scan de QR-code voor tips over reinigen en onderhoud.
FR: Scannez le code QR pour consulter les conseils de nettoyage et d'entretien.
ES: Escanea el código QR para consultar consejos sobre limpieza y mantenimiento.
IT: Scansiona il codice QR per consigli sulla pulizia e la manutenzione.
DK: Scan QR-koden for rengørings- og vedligeholdelsestips.
SE: Skanna QR-koden för rengörings- och underhållstips.
NO: Skann QR-koden for rengjørings- og vedlikeholdstips.
CZ: Naskenujte QR kód a přečtěte si tipy k čištění a údržbě.
PL: Zeskanuj kod QR, aby poznać porady dotyczące czyszczenia i konserwacji.

SETUP VIDEOS

Scan the QR code for pitching videos.

DE: Scannen Sie den QR-Code für Aufbauvideos.
NL: Scan de QR-code voor opzetvideo's.
FR: Scannez le code QR pour accéder aux vidéos de montage.
ES: Escanee el código QR para acceder a los vídeos de montaje.
IT: Scansiona il codice QR per accedere ai video di montaggio.
DK: Scan QR-koden for opsætningsvideoer.
SE: Skanna QR-koden för uppsättningsvideor.
NO: Skann QR-koden for oppsettingsvideoer.
CZ: Naskenujte QR kód pro videa k postavení stanu.
PL: Zeskanuj kod QR, aby obejrzeć filmy o rozstawianiu namiotu.

Product claims

UK: For complaints or product-related issues, please contact the Outwell dealer where you purchased the product.
DE: Bei Reklamationen oder produktbezogenen Problemen wenden Sie sich bitte an den Outwell-Händler, bei dem Sie das Produkt gekauft haben.
NL: Voor klachten of productgerelateerde problemen kunt u contact opnemen met de Outwell-dealer waar u het product hebt gekocht.
FR: Pour toute réclamation ou tout problème lié au produit, veuillez contacter le revendeur Outwell auprès duquel vous avez acheté le produit.
ES: Para reclamaciones o problemas relacionados con el producto, póngase en contacto con el distribuidor Outwell donde adquirió el producto.
IT: Per reclami o problemi relativi al prodotto, contattare il rivenditore Outwell presso il quale è stato acquistato il prodotto.
DK: Ved reklamationer eller produktrelaterede problemer bedes du kontakte den Outwell-forhandler, hvor du købte produktet.
SE: Vid reklamationer eller produktrelaterade problem, vänligen kontakta den Outwell-återförsäljare där du köpte produkten.
NO: Ved reklamasjoner eller produktrelaterte problemer ber vi deg kontakte Outwell-forhandleren der du kjøpte produktet.
CZ: V případě reklamací nebo problémů souvisejících s produktem se prosím obraťte na prodejce Outwell, u kterého jste produkt zakoupili.
PL: W przypadku reklamacji lub problemów związanych z produktem prosimy o kontakt ze sprzedawcą Outwell, u którego produkt został zakupiony.

Outwell

explore the outdoors

OUTWELL.COM

Outwell® is a reg. Trademark of Oase Outdoors ApS. EU: Kornvej 9, DK-7323 Give. UK: One Glass Wharf, Bristol, BS2 0ZX © 09/2026 Oase Outdoors.