SUPERIOR AIR TOURING - SLEEP ANNEXE CROSS POWERAIR

PITCHING

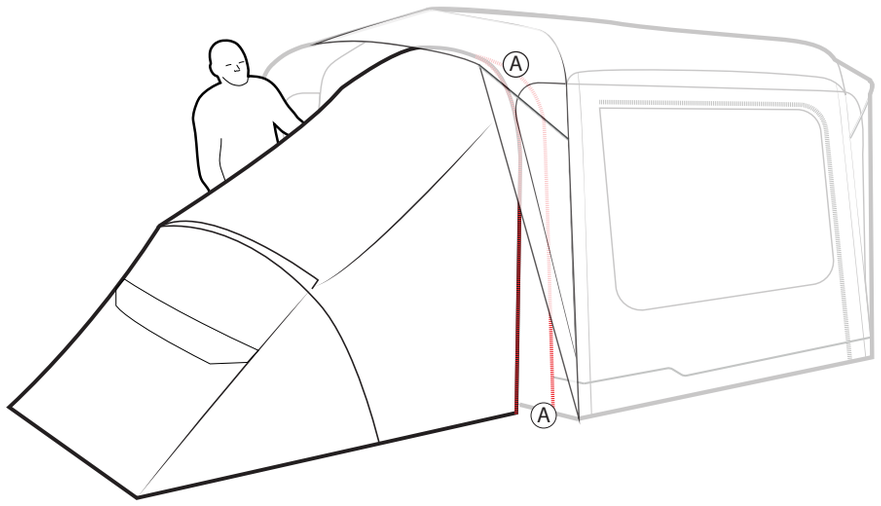

Ⓐ



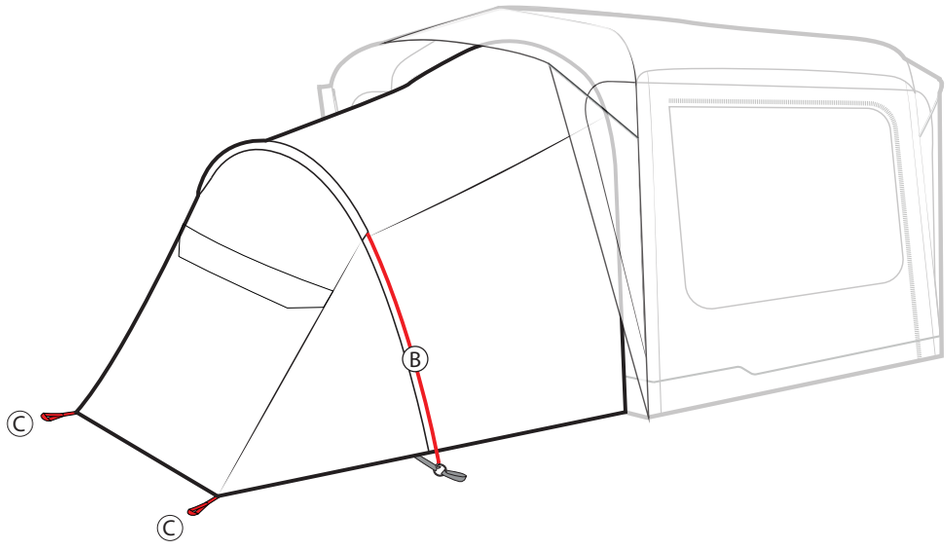

Ⓑ



Ⓒ

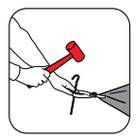

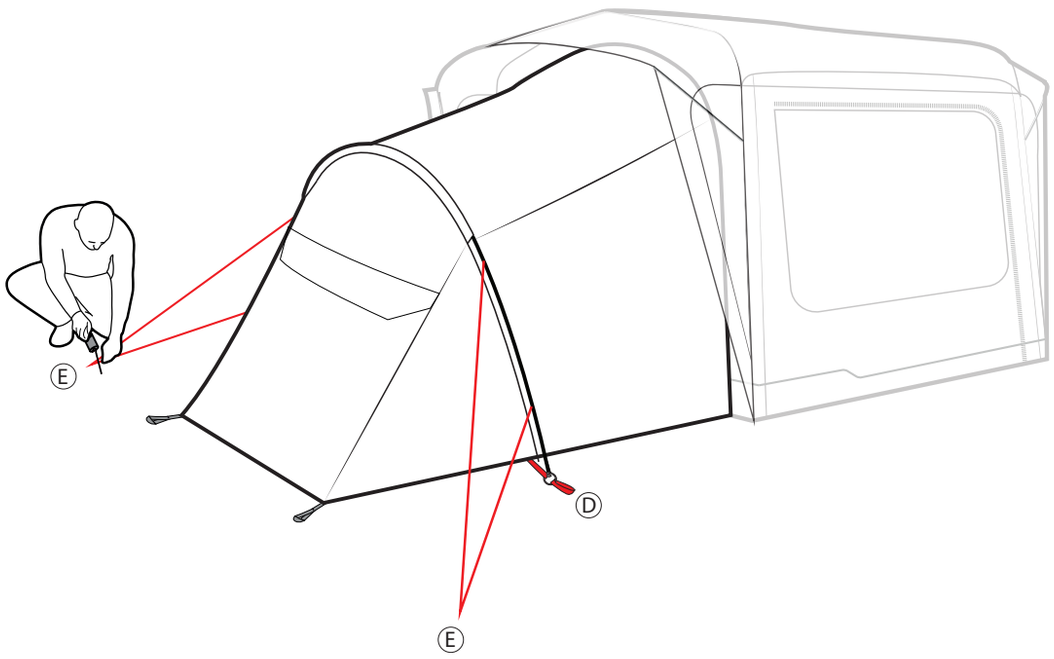

Ⓓ



Ⓔ

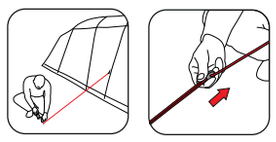

CARE TIPS

Scan the QR code for cleaning and maintenance tips

DE: Scannen Sie den QR-Code für Tipps zur Reinigung und Pflege.
NL: Scan de QR-code voor tips over reinigen en onderhoud.
FR: Scannez le code QR pour consulter les conseils de nettoyage et d'entretien.
ES: Escanea el código QR para consultar consejos sobre limpieza y mantenimiento.
IT: Scansiona il codice QR per consigli sulla pulizia e la manutenzione.
DK: Scan QR-koden for rengørings- og vedligeholdelsestips.
SE: Skanna QR-koden för rengörings- och underhållstips.
NO: Skann QR-koden for rengjørings- og vedlikeholdstips.
CZ: Naskenujte QR kód a přečtěte si tipy k čištění a údržbě.
PL: Zeskanuj kod QR, aby poznać porady dotyczące czyszczenia i konserwacji.

SETUP VIDEOS

UK: Scan the QR code for pitching

DE: Scannen Sie den QR-Code für Aufbauvideos.
NL: Scan de QR-code voor opzetvideo's.
FR: Scannez le code QR pour accéder aux vidéos de montage.
ES: Escanee el código QR para acceder a los vídeos de montaje.
IT: Scansiona il codice QR per accedere ai video di montaggio.
DK: Scan QR-koden for opsætningsvideoer.
SE: Skanna QR-koden för uppsättningsvideor.
NO: Skann QR-koden for oppsettingsvideoer.
CZ: Naskenujte QR kód pro videa k postavení stanu.
PL: Zeskanuj kod QR, aby obejrzeć filmy o rozstawianiu namiotu.

Product claims

UK: For complaints or product-related issues, please contact the Outwell dealer where you purchased the product.
DE: Bei Reklamationen oder produktbezogenen Problemen wenden Sie sich bitte an den Outwell-Händler, bei dem Sie das Produkt gekauft haben.
NL: Voor klachten of productgerelateerde problemen kunt u contact opnemen met de Outwell-dealer waar u het product hebt gekocht.
FR: Pour toute réclamation ou tout problème lié au produit, veuillez contacter le revendeur Outwell auprès duquel vous avez acheté le produit.
ES: Para reclamaciones o problemas relacionados con el producto, póngase en contacto con el distribuidor Outwell donde adquirió el producto.
IT: Per reclami o problemi relativi al prodotto, contattare il rivenditore Outwell presso il quale è stato acquistato il prodotto.
DK: Ved reklamationer eller produktrelaterede problemer bedes du kontakte den Outwell-forhandler, hvor du købte produktet.
SE: Vid reklamationer eller produktrelaterade problem, vänligen kontakta den Outwell-återförsäljare där du köpte produkten.
NO: Ved reklamasjoner eller produktrelaterte problemer ber vi deg kontakte Outwell-forhandleren der du kjøpte produktet.
CZ: V případě reklamací nebo problémů souvisejících s produktem se prosím obraťte na prodejce Outwell, u kterého jste produkt zakoupili.
PL: W przypadku reklamacji lub problemów związanych z produktem prosimy o kontakt ze sprzedawcą Outwell, u którego produkt został zakupiony.

OUTWELL.COM

Outwell® is a reg. Trademark of Oase Outdoors ApS. EU: Kornvej 9, DK-7323 Give. UK: One Glass Wharf, Bristol, BS2 0ZX © 06/2026 Oase Outdoors.