# TOURING CANOPIES - STORM TOP

Outwell
explore the outdoors

## PITCHING VERSION 1

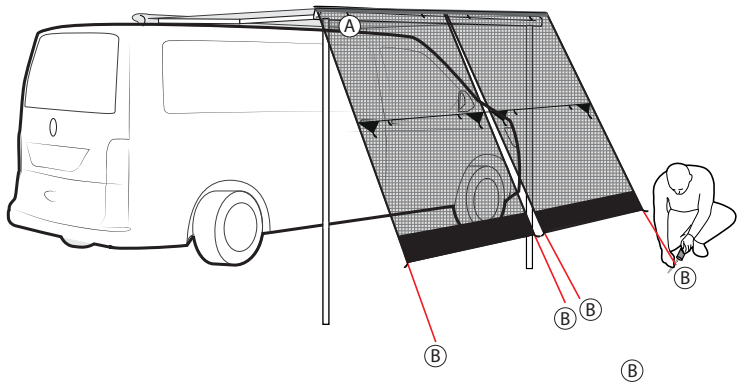


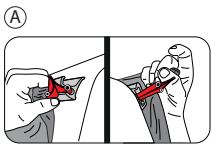


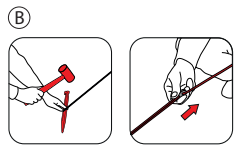


## PITCHING VERSION 2

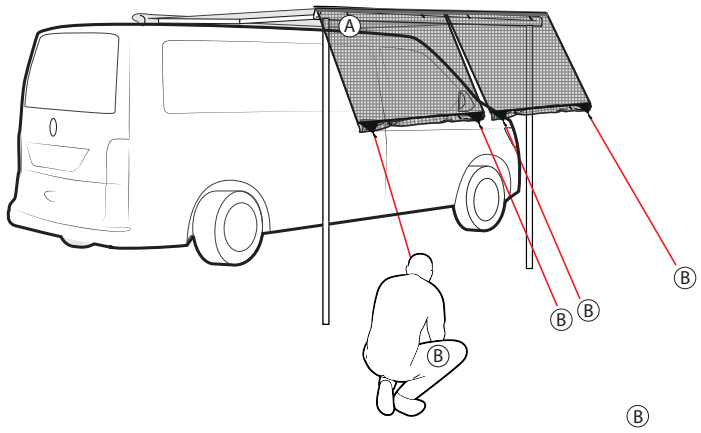


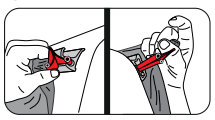


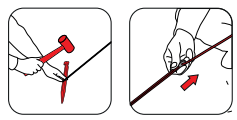


## PITCHING VERSION 3

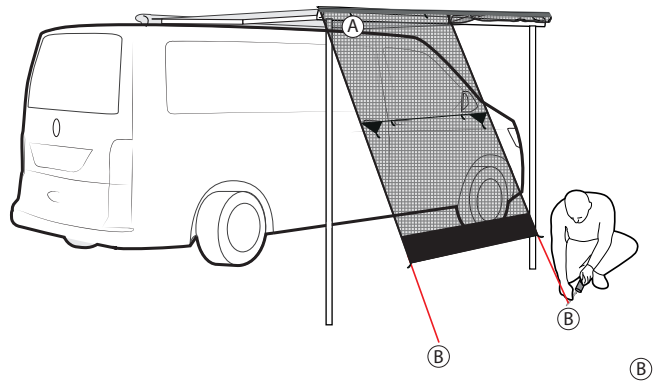


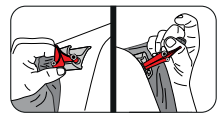


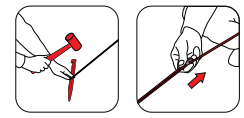


## PITCHING VERSION 4

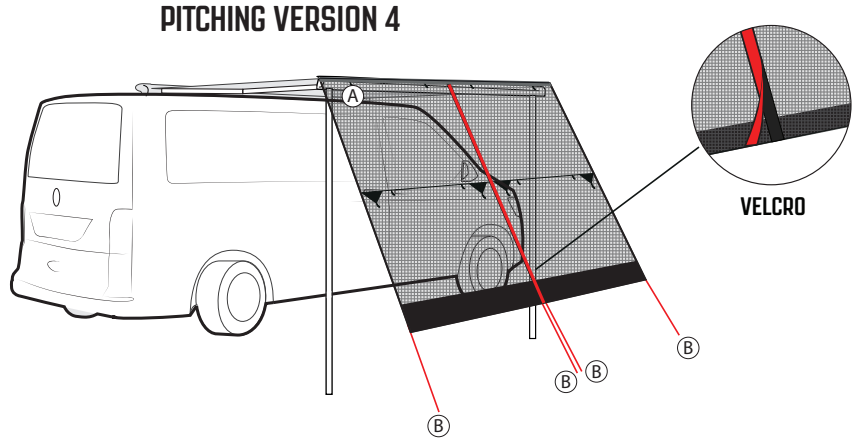


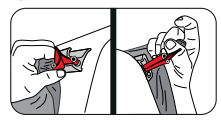


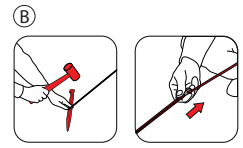

# TOURING CANOPIES - STORM TOP

## PITCHING VERSION 1

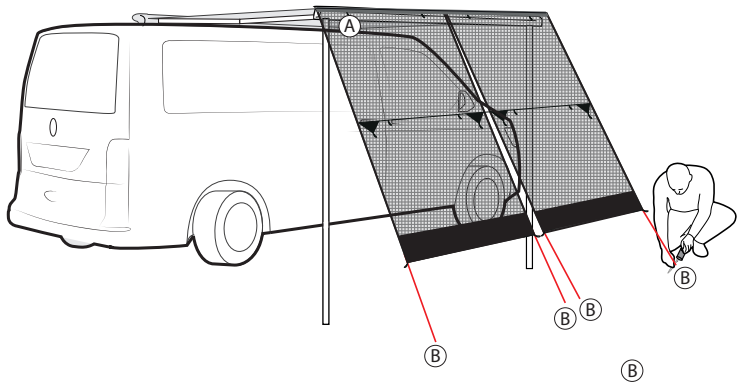


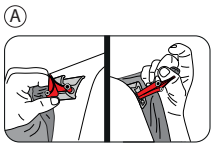


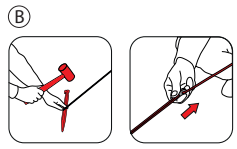


## PITCHING VERSION 2

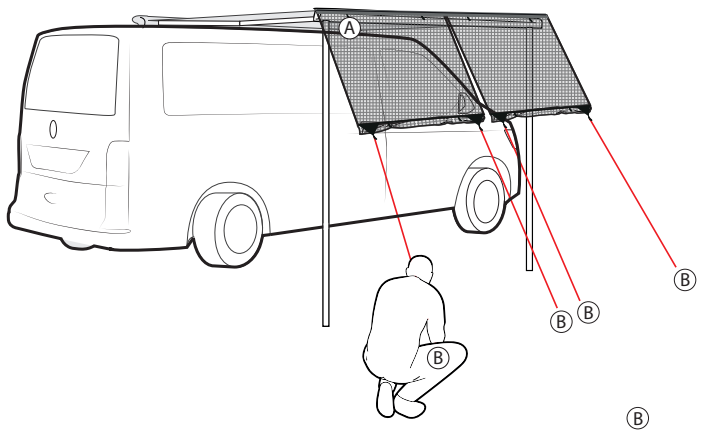


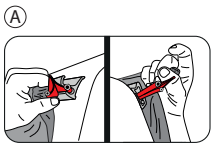


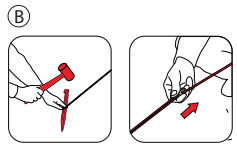


## PITCHING VERSION 3

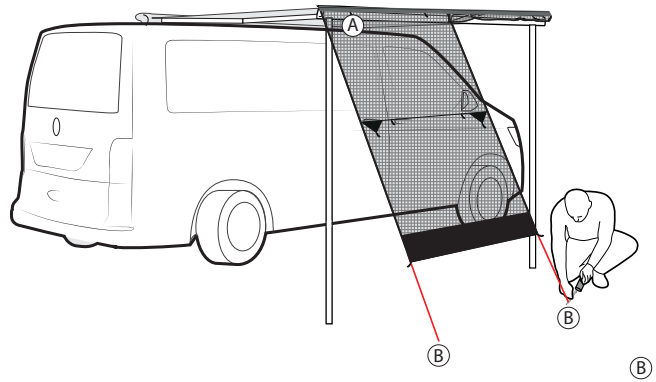


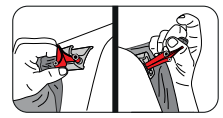


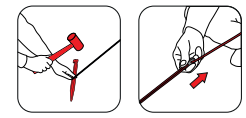


## PITCHING VERSION 4

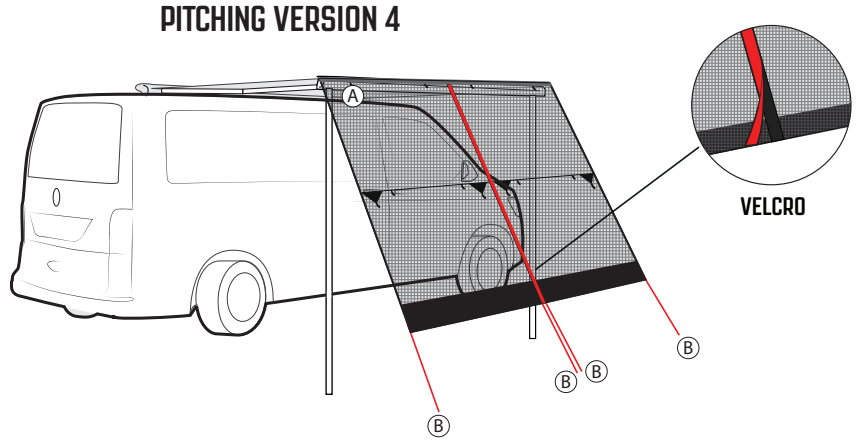





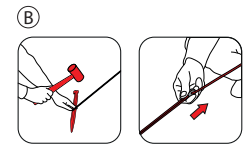


Outwell® is a reg. Trademark of Oase Outdoors ApS. EU: Kornvej 9, DK-7323 Give. UK: One Glass Wharf, Bristol, BS2 0ZX © 09/2026 Oase Outdoors.

# CARE TIPS

## Scan the QR code for cleaning and maintenance tips.

**DE:** Scannen Sie den QR-Code für Tipps zur Reinigung und Pflege.
**NL:** Scan de QR-code voor tips over reinigen en onderhoud.
**FR:** Scannez le code QR pour consulter les conseils de nettoyage et d'entretien.
**ES:** Escanea el código QR para consultar consejos sobre limpieza y mantenimiento.
**IT:** Scansiona il codice QR per consigli sulla pulizia e la manutenzione.
**DK:** Scan QR-koden for rengørings- og vedligeholdelsestips.
**SE:** Skanna QR-koden för rengörings- och underhållstips.
**NO:** Skann QR-koden for rengjørings- og vedlikeholdstips.
**CZ:** Naskenujte QR kód a přečtěte si tipy k čištění a údržbě.
**PL:** Zeskanuj kod QR, aby poznać porady dotyczące czyszczenia i konserwacji.

# SETUP VIDEOS

## Scan the QR code for pitching videos.

**DE:** Scannen Sie den QR-Code für Aufbauvideos.
**NL:** Scan de QR-code voor opzetvideo's.
**FR:** Scannez le code QR pour accéder aux vidéos de montage.
**ES:** Escanee el código QR para acceder a los vídeos de montaje.
**IT:** Scansiona il codice QR per accedere ai video di montaggio.
**DK:** Scan QR-koden for opsættningsvideoer.
**SE:** Skanna QR-koden för uppsättningsvideor.
**NO:** Skann QR-koden for oppsettingsvideoer.
**CZ:** Naskenujte QR kód pro videa k postavení stanu.
**PL:** Zeskanuj kod QR, aby obejrzeć filmy o rozstawianiu namiotu.

## Product claims

**UK: For complaints or product-related issues, please contact the Outwell dealer where you purchased the product.**
**DE: Bei Reklamationen oder produktbezogenen Problemen wenden Sie sich bitte an den Outwell-Händler, bei dem Sie das Produkt gekauft haben.**
**NL: Voor klachten of productgerelateerde problemen kunt u contact opnemen met de Outwell-dealer waar u het product hebt gekocht.**
**FR: Pour toute réclamation ou tout problème lié au produit, veuillez contacter le revendeur Outwell auprès duquel vous avez acheté le produit.**
**ES: Para reclamaciones o problemas relacionados con el producto, póngase en contacto con el distribuidor Outwell donde adquirió el producto.**
**IT: Per reclami o problemi relativi al prodotto, contattare il rivenditore Outwell presso il quale è stato acquistato il prodotto.**
**DK: Ved reklamationer eller produktrelaterede problemer bedes du kontakte den Outwell-forhandler, hvor du købte produktet.**
**SE: Vid reklamationer eller produktrelaterade problem, vänligen kontakta den Outwell-återförsäljare där du köpte produkten.**
**NO: Ved reklamasjoner eller produktrelaterte problemer ber vi deg kontakte Outwell-forhandleren der du kjøpte produktet.**
**CZ: V případě reklamací nebo problémů souvisejících s produktem se prosím obraťte na prodejce Outwell, u kterého jste produkt zakoupili.**
**PL: W przypadku reklamacji lub problemów związanych z produktem prosimy o kontakt ze sprzedawcą Outwell, u którego produkt został zakupiony.**

OUTWELL.COM